FATEK® The Brand You Can Rely On

P2043NA

4.3" TFT 触摸屏人机介面

- ✧ Cortex 600 MHz 处理器
- ✧ 内建扩充 PLC 功能
- ✧ 宽电压输入范围设计
- ✧ 具有在恶劣环境中,避免腐蚀的 PCB 涂层
- ✧ 无风扇冷却设计
- ✧ 针对工业应用设计的高抗杂讯能力

显示	显示尺寸	4.3 吋 TFT (16:9)	通讯埠	通讯接头 1 (DB-9)	RS-232 (2W) RS-422/485 (4W)
	屏幕分辨率	480 X 272		通讯接头 2 (可着脱端子)	–
	亮度	500 (cd/m²)		RS-422/485 隔离保护	–
	对比度	500		以太网	10M / 100M
	背光类型	LED		USB HOST	USB2.0 x 1
	背光寿命	25,000 小时		USB Device	USB2.0 x 1(Mini-USB)
	色彩	16.7M		Micro-SD 插槽	–
	LCD 可视角	50/70/70/70 (T/B/L/R)		音效输出	–
触控面板	类型	四线电阻式		影像输入	–
	触控精度	X 轴±2% ; Y 轴±2%		终端电阻指拨开关	–
存储器	储存体(Flash)	128MB	通讯埠扩充	PLC 扩充	有
	记忆体(RAM)	128MB		HMI 扩充	有
系统	处理器	32 bit RISC Cortex 600MHz		无线模组扩充	有
	万年历	有	电源	输入电源	14 ~ 32VDC
尺寸/淨重	外观(宽 x 高 x 深)	128.0 x 102.0 x 36.4 (mm)		电源隔离	有
	开孔尺寸	118.5 x 92.5 (mm)		绝缘阻抗	超过 50MΩ at 500VDC
	净重	235 (g)		消耗功率	10.1W (@24VDC)
操作環境	防护等级	前盖：IP65 / 背盖：IP20			
	PCB 涂层	有			
	操作环境温度	0~50℃			
	储存环境温度	-20 ~ 60℃			
	相对环境湿度	10%~90% (40°C 非冷凝)			
	耐电压	500VAC / 20mA / 1 分钟			
	耐震度	5 to 9Hz 单振幅: 3.5mm 9 to 150 Hz 加速度: 19.6m/s2 (2G) X, Y, Z 方向各 10 次 (符合 IEC61131-2 规范)			
软件	FvDesigner V1.5.64 或更新版本				
认证	CE				

联络方式：厦门永陞科技有限公司 电话：0592-7267301
传真：0592-7267311

◆ 外观及尺寸

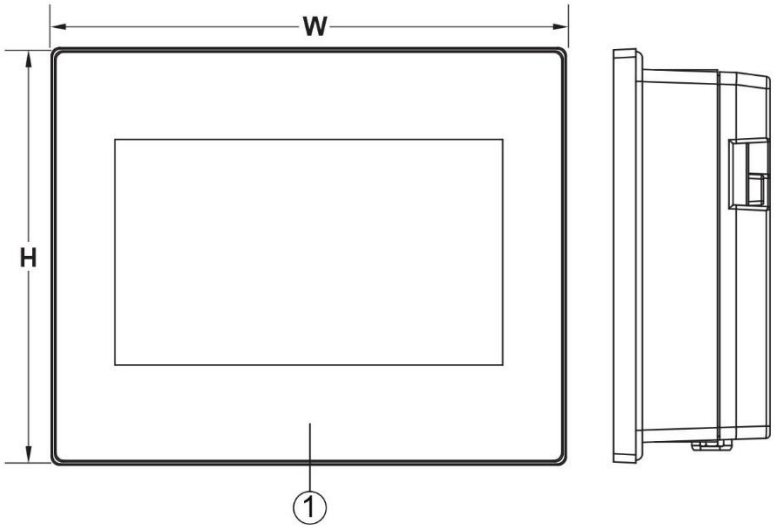

W	128.0 mm
H	102.0 mm
D	36.4 mm

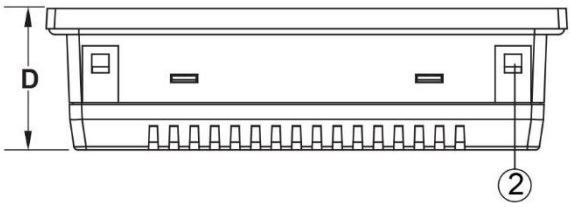

①	电源指示灯
②	固定孔
③	电源端子台
④	COM1/COM2 DB-9 公头接口
⑤	乙太網路 RJ45 接頭（NF/N機型）
⑥	USB 接口
⑦	Mini USB 接口

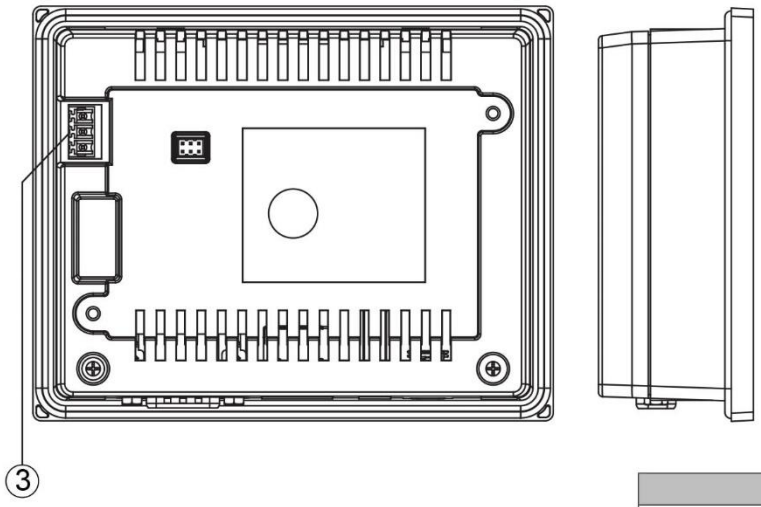

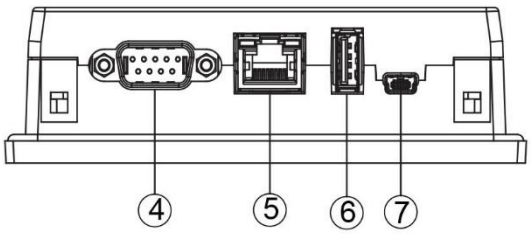

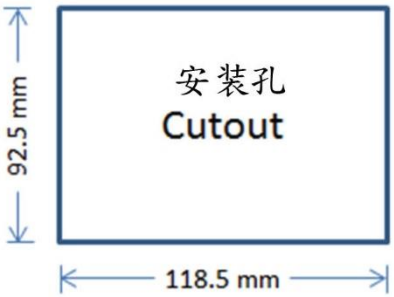

DB-9 公头接口

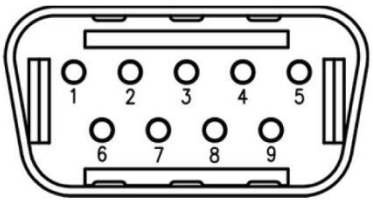

PIN#	COM1 [RS-232]	COM2 [RS-422]	COM2 [RS-485]
1	-	TX+	DATA+
2	RX	-	-
3	TX	-	-
4	-	RX+	-
5	GND	GND	GND
6	-	TX-	DATA-
7	-	-	-
8	-	-	-
9	-	RX-	-